Inserto contatti - HC-HS06-I-UT-F - 1406530

Si ricorda che i dati qui indicati sono estrapolati dal catalogo online. Per informazioni e dati dettagliati, consultare la documentazione per l'utente. Si intendono applicate le Condizioni di utilizzo generali per i download da Internet.
(http://phoenixcontact.it/download)

Inserto portacontatti femmina HEAVYCON, serie HS6, 6 poli, attacco a vite

I vantaggi

- Per la rapida codifica con profili di plastica

RoHS

Dati commerciali

Pezzi/conf.	1 PZ
GTIN	4 046356 921350
GTIN	4046356921350
Sales Key	BF7ABI

Dati tecnici

Generalità

Nota	Per custodia HEAVYCON B16 e B32
Tecnica di connessione	Connessione a vite
Coppia di serraggio	1,2 Nm
Numero di connessioni per polo	1
Grado d'inquinamento	3
Categoria di sovratensione	III
N. poli	6+PE
Cicli di manovra	≥ 500
Dimensioni	B16
Numerazione contatto	1 - 6
Sezione di collegamento	0,5 mm² ... 6 mm² (Contatti di potenza)
Sezione di collegamento AWG	20 ... 10
Lunghezza di spelatura nei singoli conduttori	10 mm

Inserto contatti - HC-HS06-I-UT-F - 1406530

Dati tecnici

Generalità

Indicazione per il montaggio	L'uso prevede l'installazione in una custodia con grado di protezione IP54 o superiore
Montaggio	I connettori possono essere estratti solo in assenza di carico/tensione.

Condizioni ambientali

Temperatura ambiente (esercizio)	-40 °C ... 125 °C (incluso il surriscaldamento)

Dati materiale

Materiale contatto	Lega di rame
Materiale superficie contatti	Ag
Materiale inserto portacontatti	PC
Norme/disposizioni	PC: Protezione antincendio nei veicoli su rotaia - set di requisiti R22, R23 e R24 a norma DIN EN 45545-2 (Livello di pericolo HL1 - HL3)

Dati elettrici

Tensione nominale contatti di potenza	400/690 V
Tensione di dimensionamento (III/3)	400 V (Conduttore - terra)
	690 V (Conduttore-conduttore)
Tensione impulsiva di dimensionamento	6 kV (Contatti di potenza)
Corrente di dimensionamento	41 A (Contatti di potenza)

Normative e prescrizioni

Classe di combustibilità a norma UL 94	V0

Environmental Product Compliance

REACh SVHC	Lead 7439-92-1
China RoHS	Periodo di utilizzo conforme a destinazione senza danni per l'ambiente (EFUP): 50 anni
	Le informazioni sulle sostanze pericolose si trovano nella dichiarazione del fabbricante alla voce "Downlaods"

Disegni

Inserto contatti - HC-HS06-I-UT-F - 1406530

Diagramma

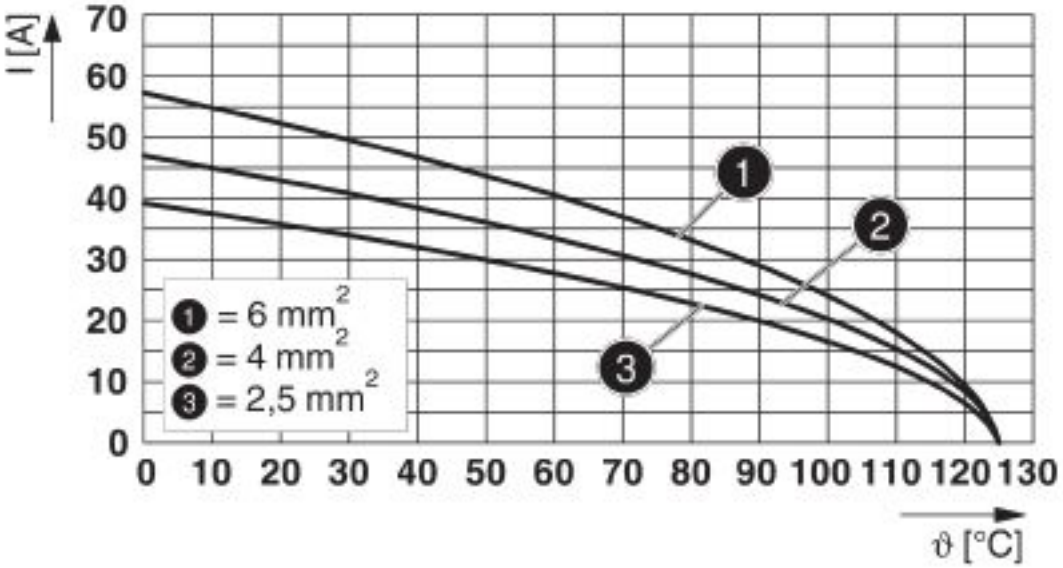

Diagramma derating

Disegno quotato

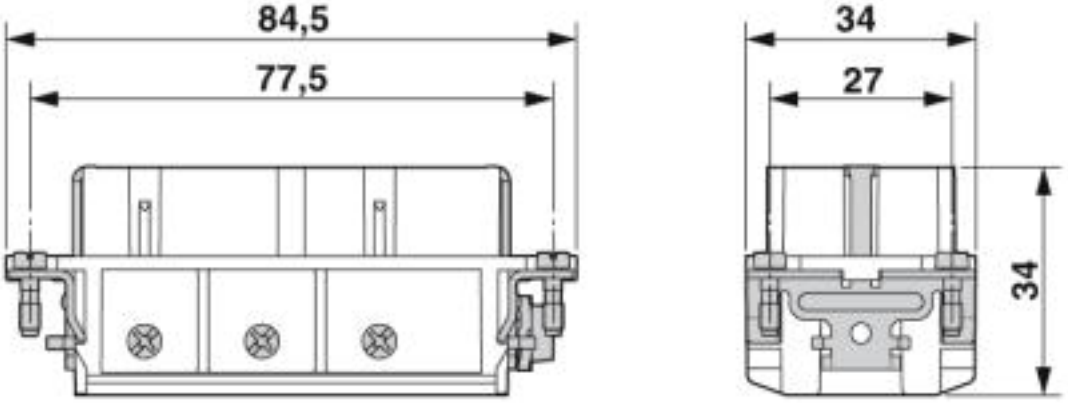

Disegno quotato

Inserto contatti - HC-HS06-I-UT-F - 1406530

Disegno quotato

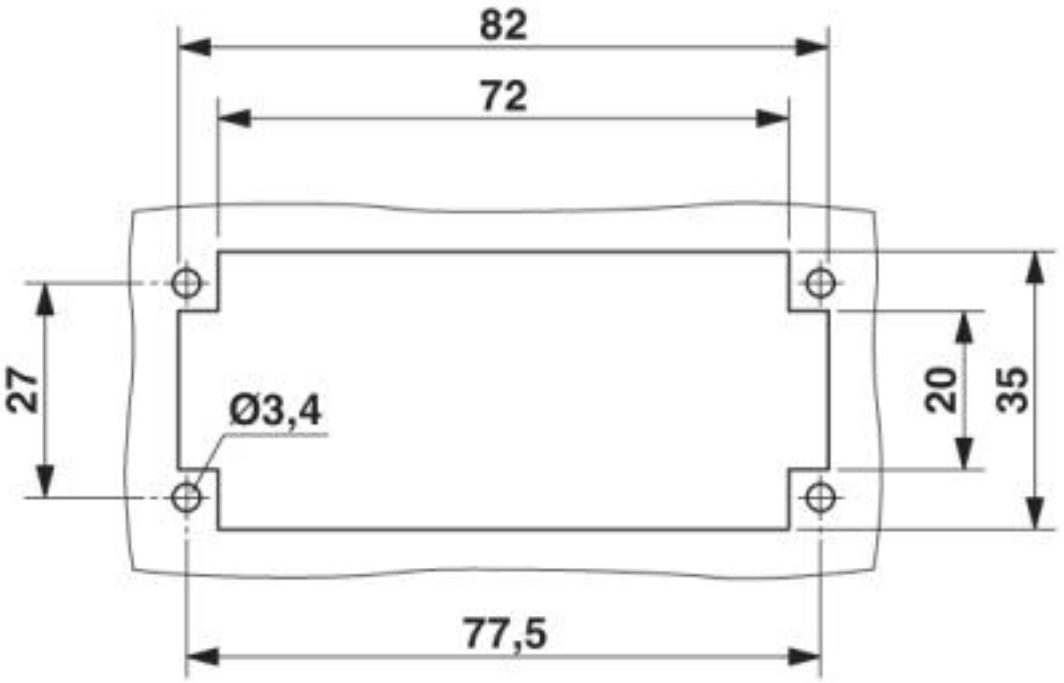

Sezione di montaggio nell'impiego senza custodia

Inserto contatti - HC-HS06-I-UT-F - 1406530

Disegno schema

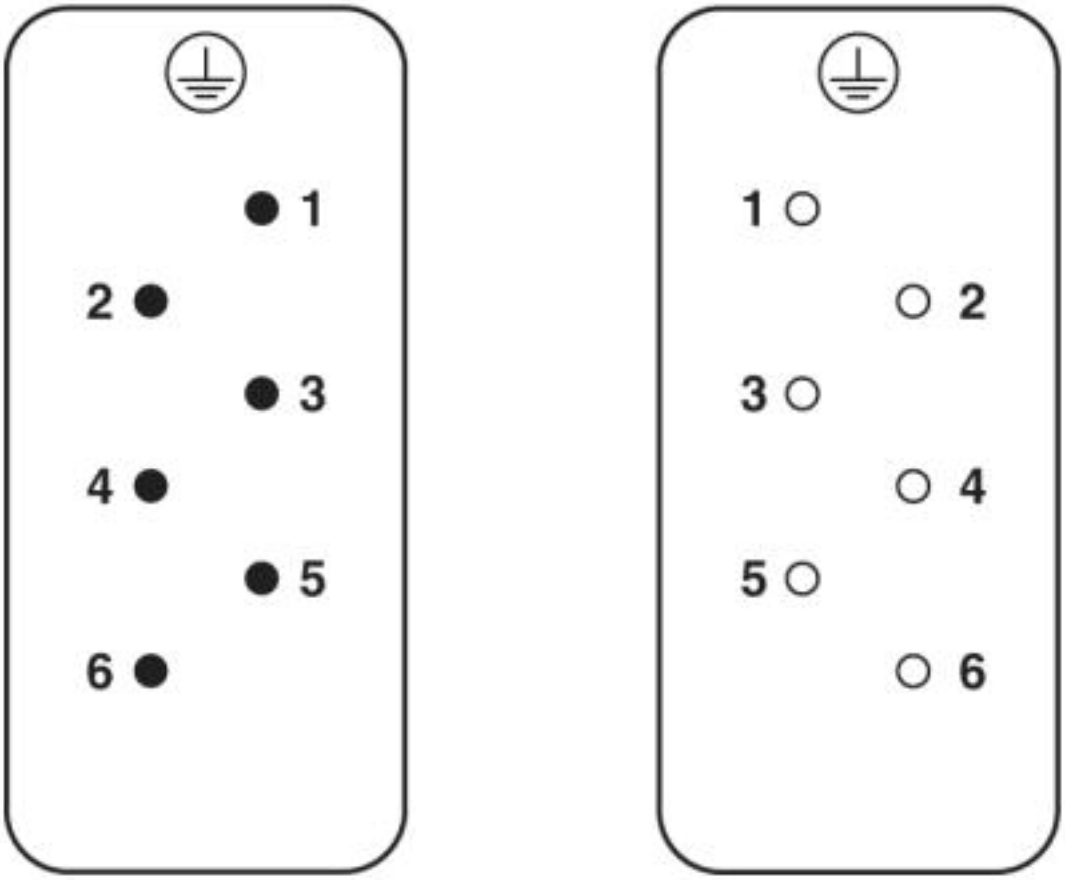

Pinning lato collegamenti

Classifiche

eCl@ss

eCl@ss 5.1	27261200
eCl@ss 6.0	27261200
eCl@ss 7.0	27440205
eCl@ss 8.0	27440205
eCl@ss 9.0	27440205

ETIM

ETIM 4.0	EC000438
ETIM 5.0	EC000438
ETIM 6.0	EC000438
ETIM 7.0	EC000438

UNSPSC

UNSPSC 13.2	39121522

Inserto contatti - HC-HS06-I-UT-F - 1406530

Classifiche

UNSPSC

UNSPSC 18.0	39121522
UNSPSC 19.0	39121522
UNSPSC 20.0	39121522
UNSPSC 21.0	39121522

Omologazioni

Omologazioni

Omologazioni

CSA / UL Recognized / EAC / DNV GL / EAC

Omologazioni Ex

Dettagli omologazione

CSA		http://www.csagroup.org/services-industries/product-listing/	013631_0_000

Tensione nominale UN	600 V
Corrente nominale IN	32 A
mm²/AWG/kcmil	10

UL Recognized		http://database.ul.com/cgi-bin/XYV/template/LISEXT/1FRAME/index.htm	FILE E 118976

Tensione nominale UN	600 V
Corrente nominale IN	35 A
mm²/AWG/kcmil	10

EAC			RU C-DE.AI30.B.01102

DNV GL		https://approvalfinder.dnvgl.com/	TAE000037S

Inserto contatti - HC-HS06-I-UT-F - 1406530

Omologazioni

EAC	EAC	RU C-DE.BL08.B.00511

Accessori

Accessori

Elemento di codifica

Elemento di codifica - HC-CST - 1676857

Perno di codifica maschio per codificare fino a 16 connettori

---

Elemento di codifica - HC-CBU - 1676860

Perno di codifica femmina per codificare fino a 16 connettori

---

Chiodini di siglatura - HC-CB - 1772722

Perno di codifica, consente la connessione sicura di un massimo di sei connettori con identico numero di poli

---

Linguetta di codifica - CP-HC - 1686478

Linguetta di codifica, 4 linguette di codifica per striscia, per l'inserimento in scanalature di codifica

---

Materiale di montaggio

Inserto contatti - HC-HS06-I-UT-F - 1406530

Accessori

Vite - HC-HS-PES - 1586219

Vite PE, per inserto portacontatti HC-HS

Altri prodotti

Inserto contatti - HC-HS06-I-UT-M - 1406531

Inserto portacontatti maschio HEAVYCON, serie HS6, 6 poli, attacco a vite

---

Phoenix Contact 2020 © - all rights reserved
http://www.phoenixcontact.com

PHOENIX CONTACT S.p.A.
Via Bellini, 39/41
20095 Cusano Milanino (MI)
Italia
Tel. +39 02 660591
Fax +39 02 66059500
http://www.phoenixcontact.it